LTS-SRN7010-180

		产品型号	LTS-SRN7010-180
		LED发光色	R(红)/W(白)
单位	mm（毫米）	输入电压	DC 24V(max)
比例	1:1	消耗功率	/
版本	NO 1.0	电缆极性	1:+、2:NC、3:-

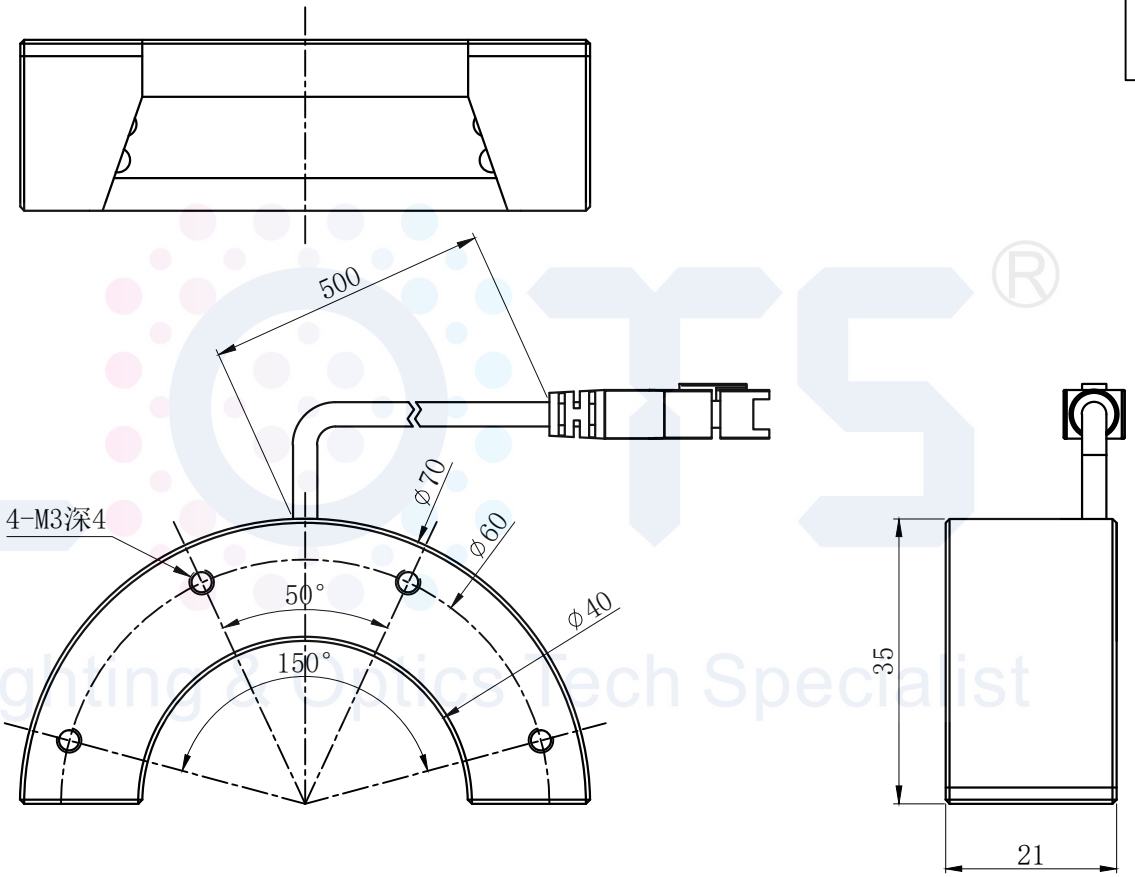

注：不可配漫射板

Copyright 2011~2022 LOTS. All rights reserved. Reproduction or photocopy without permission is prohibited.

Lighting & Optics Tech Specialist